KSH Hadzhidimitrov
КСХ-Хаджидимитров ЕООД София, кв.Враждебна, ул. 3-та, 4 тел.: 02/ 943 45 34 www.obkov.com /e-mail: office@obkov.com

Механизми за интериорни плъзгащи стъклени врати

Интериорно плъзгане Esberg с плавно, монтаж пред/в отвора на стената, без/с фиксирано стъкло

Интериорно плъзгане Serie 1000 с плавно, монтаж пред/в отвора на стената

Телекопично синхронно плъзгане с плавно на 2 интериорни стъклени врати с/без фиксиран панел, монтаж в/пред отвора на стената

Едновременно отваряне на 2 стъклени врати /в срещуположни посоки/ монтаж пред/в отвор на стената

KSH Hadzhidimitrov
КСХ-Хаджидимитров ЕООД София, кв.Враждебна, ул. 3-та, N 4 тел.: 02/ 943 45 34 www.obkov.com /e-mail: office@obkov.com

MADE IN ITALY

Easy-on system

Плъзгаща система ESBERG с за интериорна стъклена врата с плавно отваряне и затваряне, части

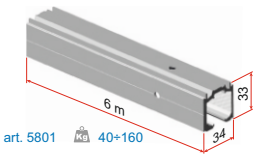

Релса Код: 02-5801/А-6
Цена: 85,50 лв/м с ДДС

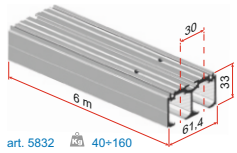

Двойна релса Код: 02-5832/А
Цена: 130,60 лв/м с ДДС
/ограничено количество/

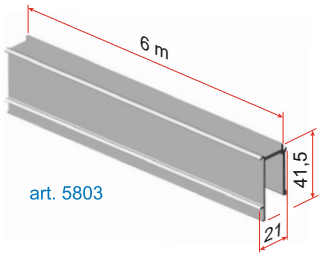

Профил фикс. стъкло
Код: 02-5803/А
Цена: 38,75 лв/м с ДДС

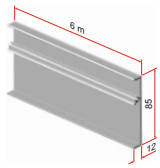

Покриващ капак 85 мм Код: 02-5809/А
Цена: 44,50 лв/м с ДДС

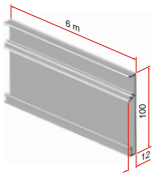

Покриващ капак 100 мм Код: 02-5810/А-6
Цена: 53,40 лв/м с ДДС

Четка 13 мм за капак 100 мм
Код: 02-4109
Цена: 2,50 лв/метър с ДДС

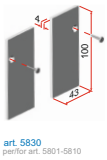

Стр. капачки 100 мм Код: 02-5830/А
Цена: 34,30 лв/к-т с ДДС

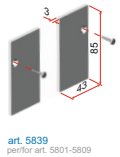

Стр. капачки 85 мм Код: 02-5839/А
Цена: 27,50 лв/к-т с ДДС

С плавно

1 x

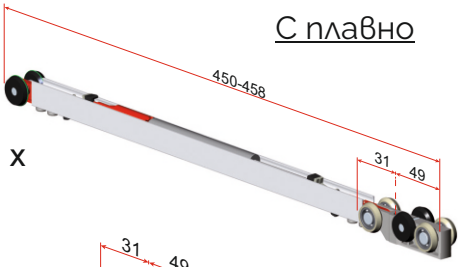

Количка с амортисьор до 100 кг
Код: 02-5669/S
Цена: 106,80 лв. с ДДС

или

Количка с амортисьор до 80 кг
Код: 02-5669
Цена: 98,00 лв. с ДДС

1 x

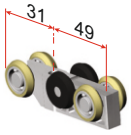

Количка Код: 02-5666
Цена: 31,90лв. с ДДС

2 x

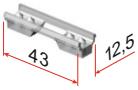

Активатор/стопер за плавно
Код: 02-5667
Цена: 4,90 лв. с ДДС

2 x

Стопер еластичен
Код: 02-2467
Цена: 3,90 лв. с ДДС

Без плавно

2 x

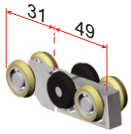

Количка Код: 02-5666
Цена: 31,90лв. с ДДС

2 x

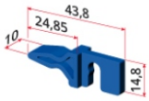

Адаптор за количка 5666 /за БЕЗ плавно за стопер със задържане/
Код: 02-5636
Цена: 31,90лв. с ДДС

2 x

Стопер със задържане /за БЕЗ плавно/
Код: 02-2207
Цена: 3,90 лв. с ДДС

2 x

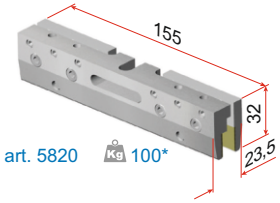

Щипка стъкло без изрез
Код: 02-5820
Цена: 106,75 лв. с ДДС

или

2 x

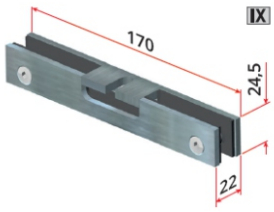

Щипка стъкло с изрез
Код: 02-5812
Цена: 118,00 лв. с ДДС

2 x

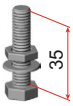

Шпилка Код: 02-М8х35
Цена: 3,90 лв. с ДДС

1 x

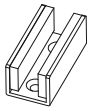

Подов водач Код: 02-5806
Цена: 27,50лв. с ДДС

KSH Hadzhidimitrov
КСХ-Хаджидимитров ЕООД София, кв.Враждебна, ул. 3-та, N 4 тел.: 02/ 943 45 34 www.obkov.com /e-mail: office@obkov.com

MADE IN ITALY

Easy-on system

Плъзгаща система ESBERG с за интериорна стъклена врата технически характеристики /щипка 5812 с изрез на стъклото и декоративен капак 80 мм/

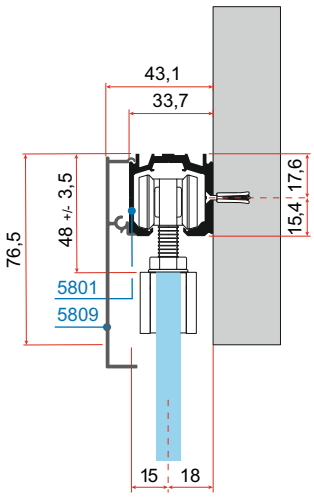

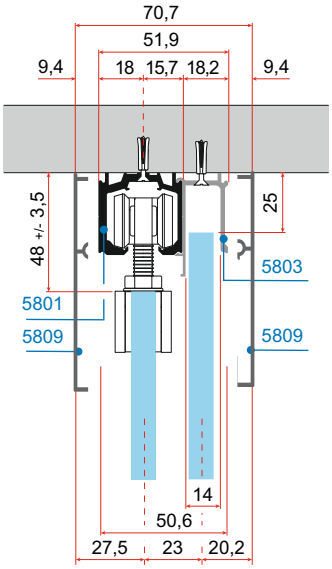

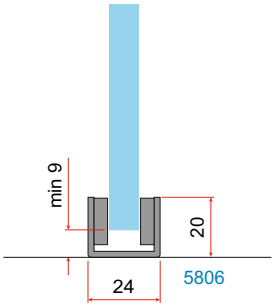

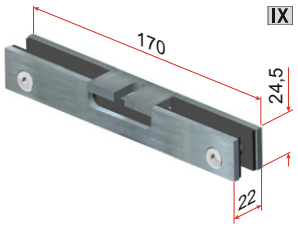

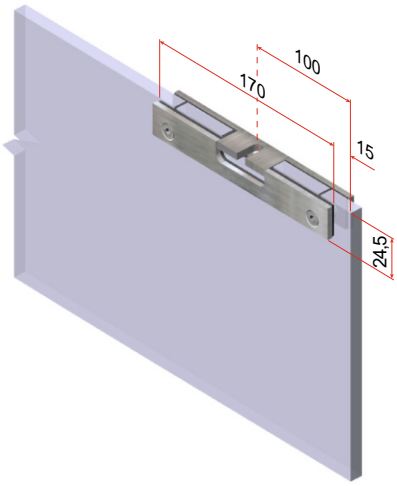

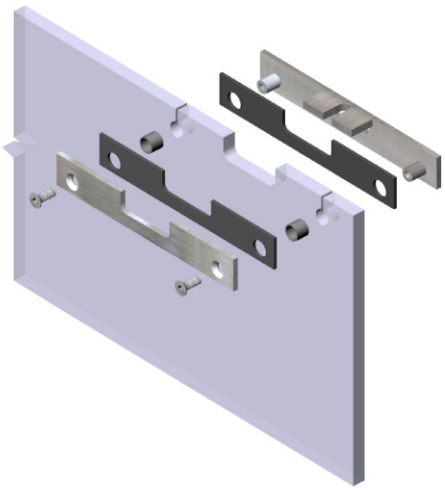

Обработка на стъклото

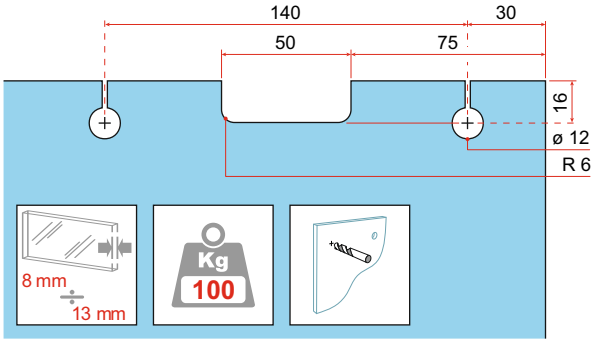

KSH Hadzhidimitrov
КСХ-Хаджидимитров ЕООД София, кв.Враждебна, ул. 3-та, N 4 тел.: 02/ 943 45 34 www.obkov.com /e-mail: office@obkov.com

MADE IN ITALY

Плъзгаща система ESBERG с за интериорна стъклена врата технически характеристики /щипка 5820 без изрез на стъклото и декоративен капак 80 мм/

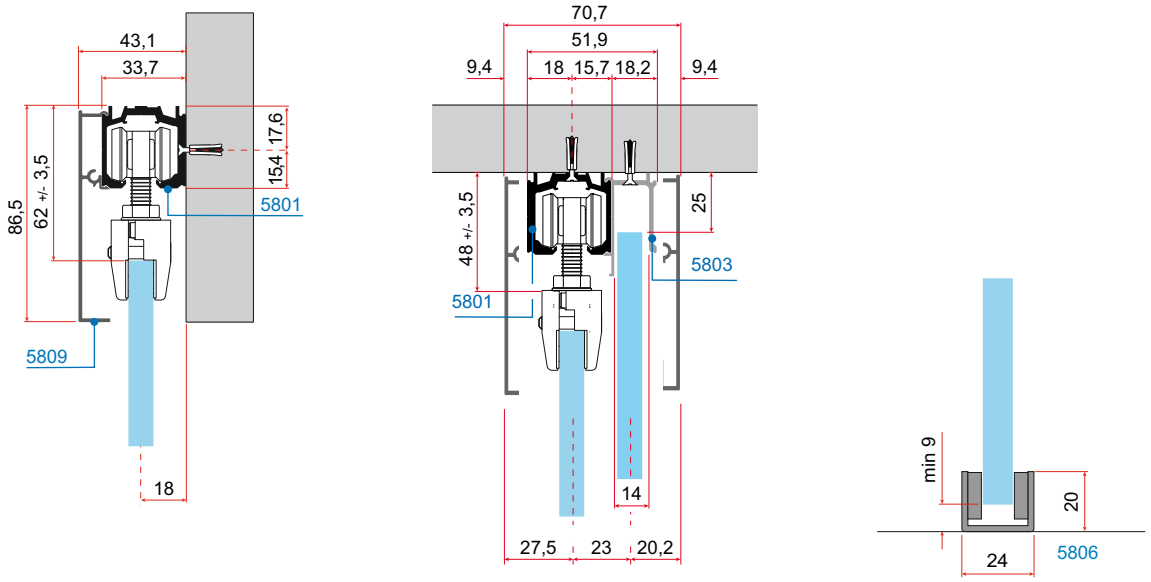

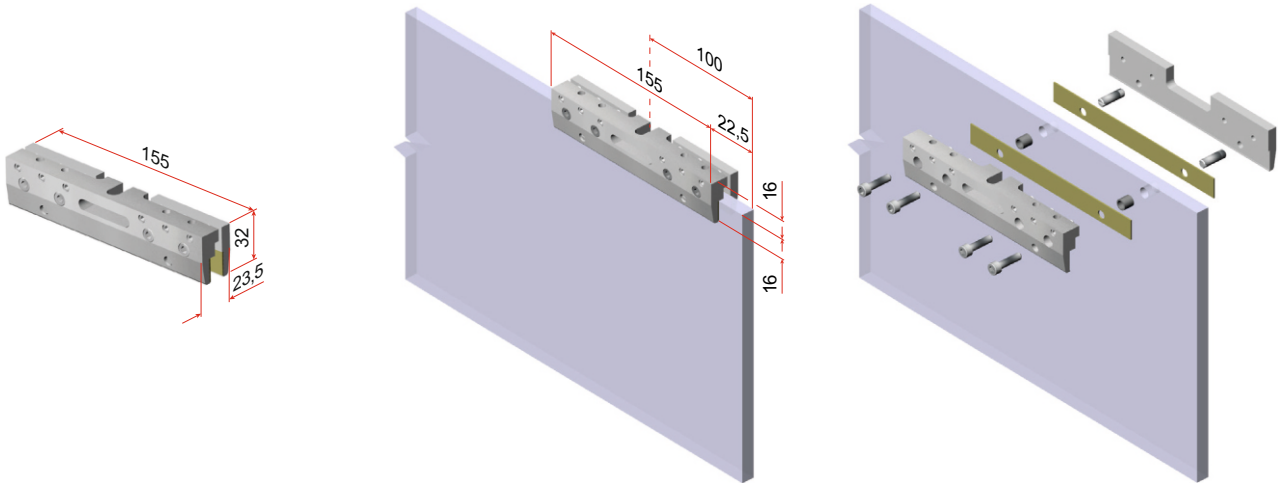

Обработка на стъклото

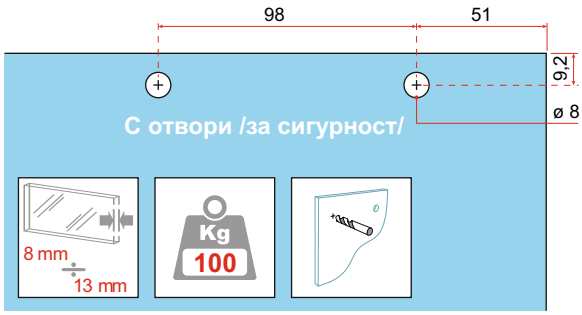

KSH Hadzhidimitrov
КСХ-Хаджидимитров ЕООД София, кв.Враждебна, ул. 3-та, N 4 тел.: 02/ 943 45 34 www.obkov.com /e-mail: office@obkov.com

MADE IN ITALY

Плъзгаща система ESBERG с за интериорна стъклена врата

Начин на захващане и стягане стъклото с щипка 5820

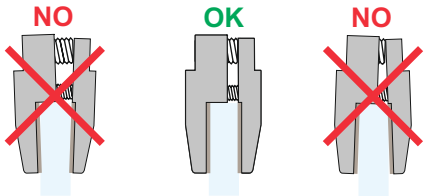

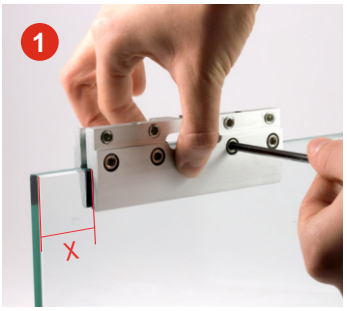

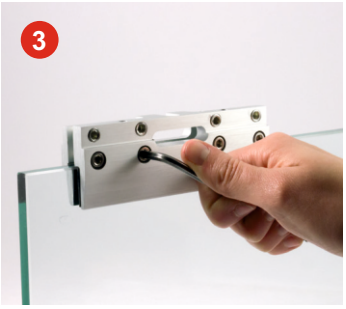

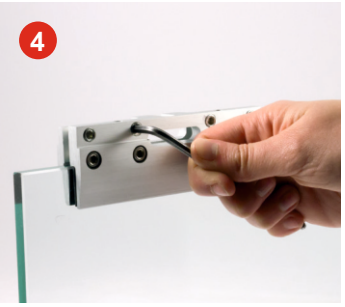

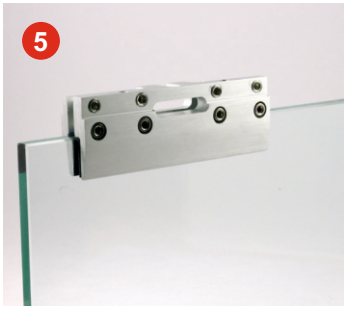

Позиция на активаторите за плавното и стоперите

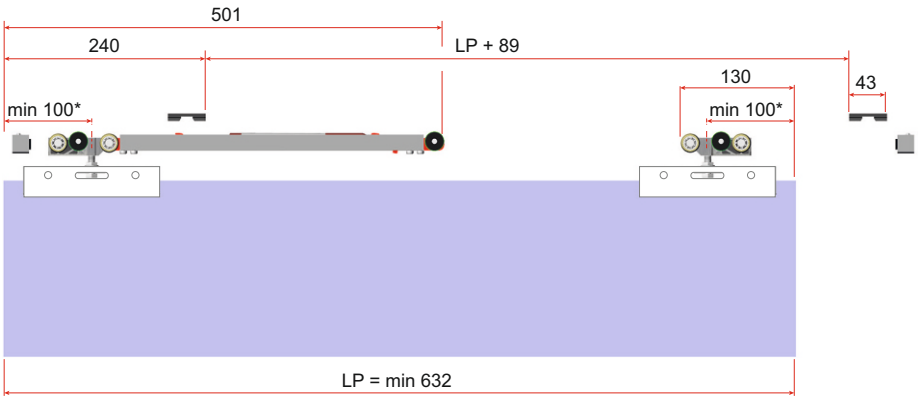

KSH Hadzhidimitrov
КСХ-Хаджидимитров ЕООД София, кв.Враждебна, ул. 3-та, N 4 тел.: 02/ 943 45 34 www.obkov.com /e-mail: office@obkov.com MADE IN ITALY

Механизъм за интериорна плъзгаща стъклена врата с плавно отваряне и затваряне Серия 1000

/комплект за отвор 1 метър, до 40 kг врата - от 316.50 лв с ДДС/

KIT 0138V-0198 - MAX 100 KG

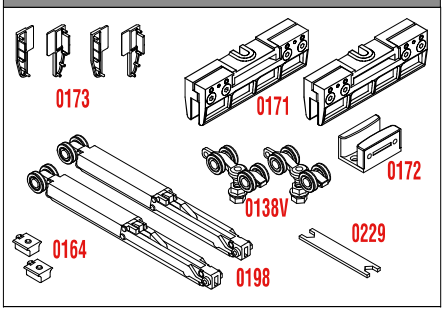

Kit Legend

0138V	Carrello con 4 cuscinetti
	Truck with 4 ball-bearings
0198	Decelerante fino a 100kg
	Soft Closing Stopper up to 100kg
0164	Attivatore
	Activator
0171	Supporto a pinza per vetro
	Glass Support
0172	Guida inferiore
	Lower guide
0173	Tappo x copertura ART.0170 DX-SX
	Plug for cover ART.0170 DX-SX
0170/1	Copertura alluminio 156mm
	Aluminium cover 156mm
0229	Chiave di regolazione mm 7-16
	Adjusting spanner mm 7-16

Legend other items

0196 (120кг)	Profilo alluminio superiore
	Upper aluminium profile
0195 (80кг)	Profilo alluminio superiore
	Upper aluminium profile
0170	Copertura in alluminio
	Aluminium cover
0189	Staffa a parete regolabile
	Adjustable wall bracket

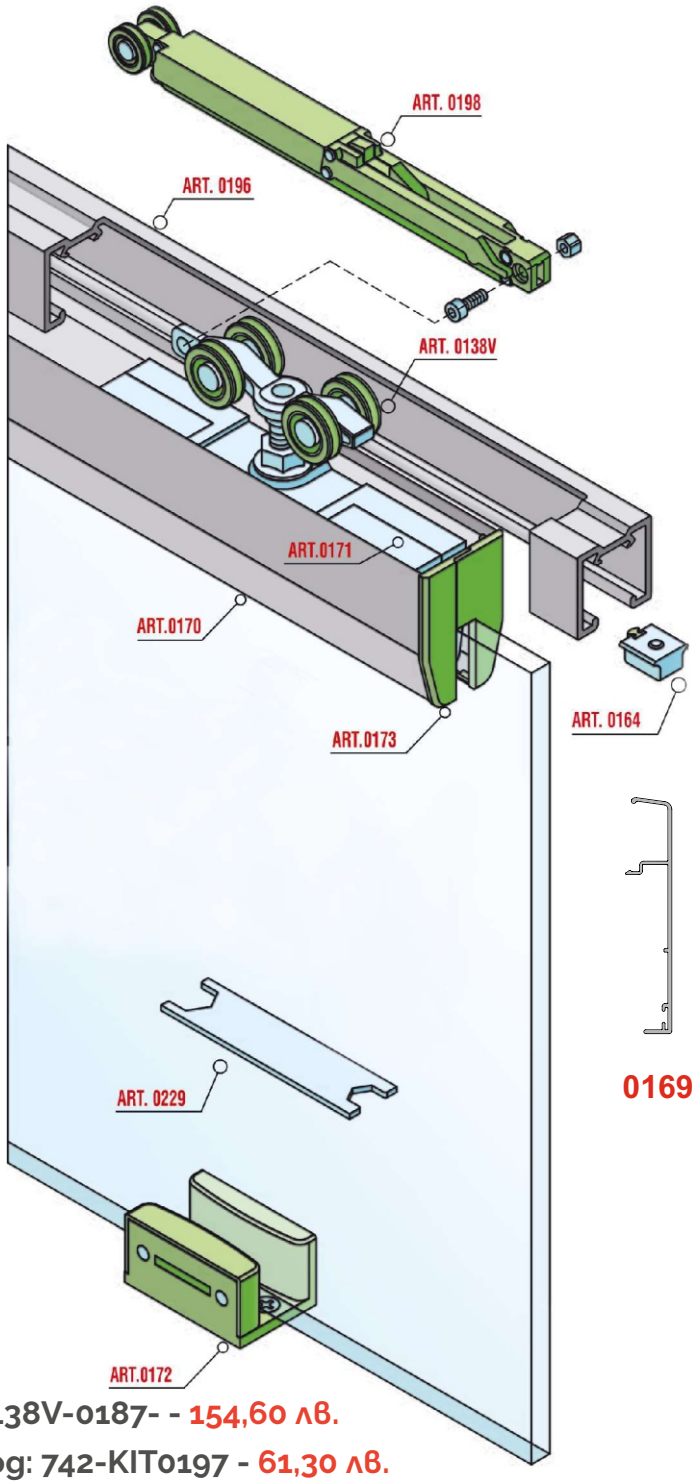

Комплект за врата до 100 kг. **- код: 742-0138V-0187- - 154,60 лв.**

Амортисьори до 40 kг. комплект 2 бр. **- код: 742-KIT0197 - 61,30 лв.**

Амортисьори до 100 kг. комплект 2 бр. **- код: 742-KIT0198 - 75,10 лв.**

Декоративен капак за лапа - **код: 742-0170A - 15,30 лв./м - по поръчка**

Декоративен капак за релса и лапа - **код: 742-01690A - 42,60 лв./м**

Релса плъзгане до 80 kг. **- код: 742-0195AF - 35,00 лв./м - налична на 6 метра**

Релса плъзгане до 120 kг. **- код: 742-0196AF - 52,50 лв./м - налична на 6 метра**

L-образна планка за стена **- код: 742-0189 - 2,50 лв./брой**

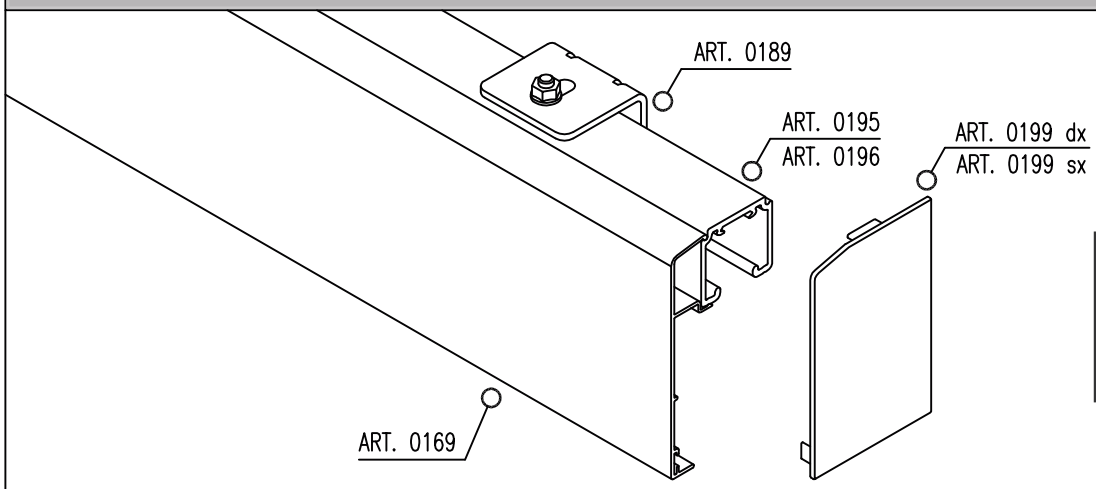

PER/FOR KITS:
0138V-0187
0138V-0187/1
0138V-0198
0138V-0198/1

Fissaggio a Muro (0195)
Wall Mounting Installation
Peso / Weight Max 80 kg

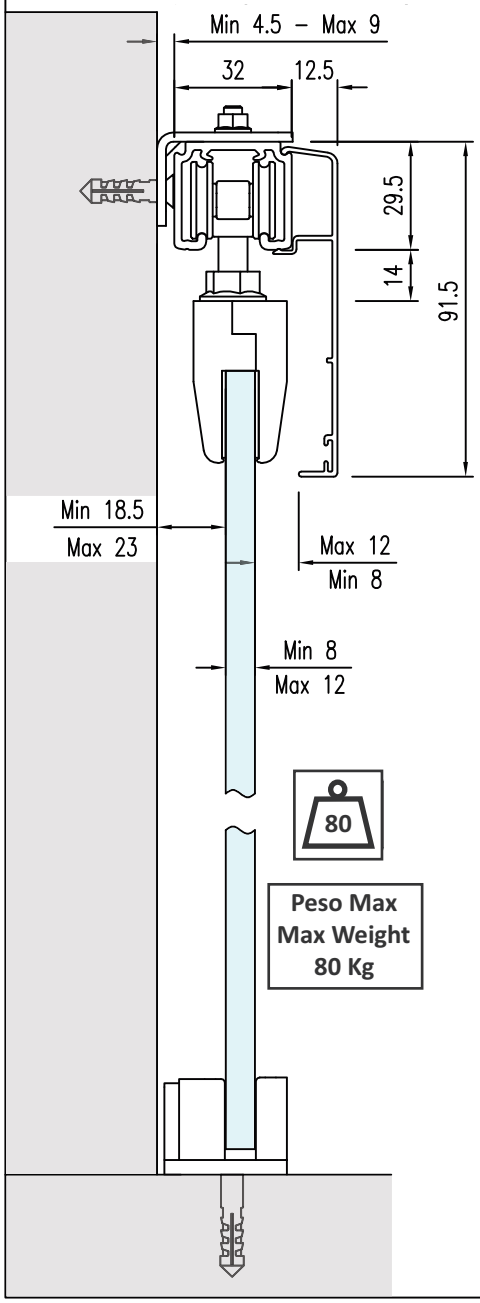

Fissaggio a Soffitto (0195)
Ceiling Mounting Installation
Peso / Weight Max 80 kg

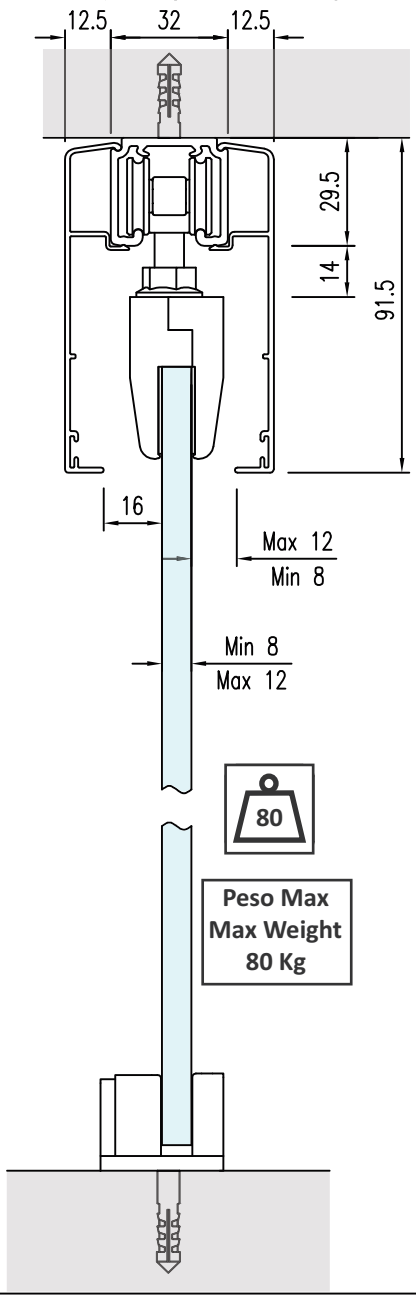

Fissaggio a Soffitto (0196)
Ceiling Mounting Installation
Peso / Weight Max 120 kg

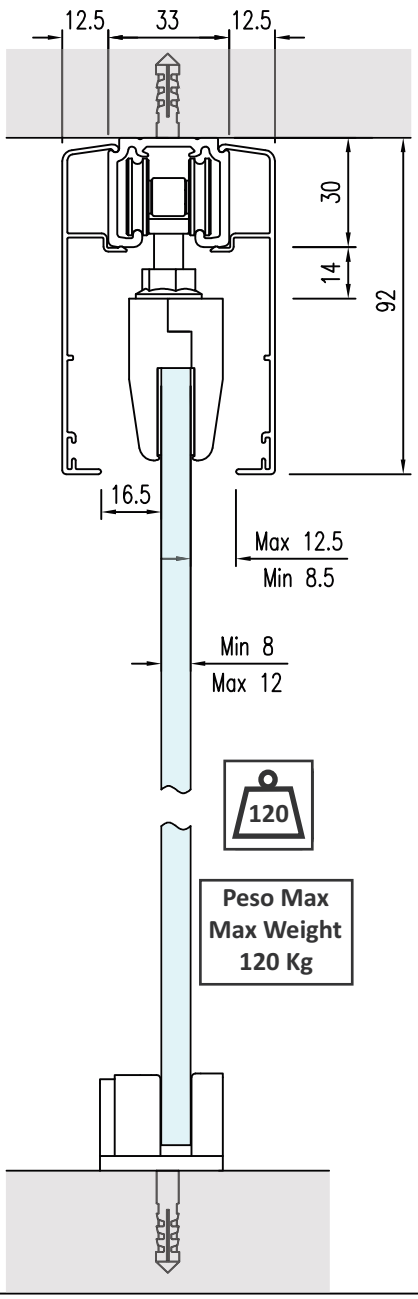

KSH Hadzhidimitrov

MADE IN ITALY

КСХ-Хаджидимитров ЕООД София, кв.Враждебна, ул. 3-та, N 4 тел.: 02/ 943 45 34 www.obkov.com /e-mail: office@obkov.com

Плъзгаща система ESBERG 2+1 с плавно отваряне и затваряне за интериорни стъклени врати за 2 врати (и фикс), телескопично синхронно, до 100 kг. на крило

Цена за комплект за 2 плъзгащи стъклени врати и фикс, монтаж в отвор 3 метра, широчина на вратата до 1 000 мм /2х3 метра релса, 3 метра профил фикс и 6 метра капак 100 мм/

Цена: 2 300,00 лв с ДДС /без стъкло и дръжки/

/минимална широчина на вратата 600 mm./

Цени ка компоненти:

Комплект Esberg 2, за плъзгане на **2 стъклени врати** с деб. 8-12,76 мм телескопично синхронно с плавно, до 100 кг на врата- **Код: 02-5787** - **1350,00лв. с ДДС**

комплекта включва - 4 лапи за стъкло, комплект колички с амортисьор, стопери, активатори, подови водачи, корда, НЕ включва дръжка/

Релса за плъзгане, алуминий - **Код: 02-5801/А-6** - **85,50лв./метър**

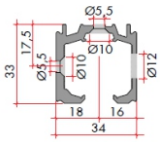

Профил за фиксирано стъкло, алуминий - **Код: 02-5803/А** - **38,80 лв/метър**

Покриващ капак 100 мм, алуминий - **Код: 02-5810/А-6** - **53,40 лв/метър**
Четка 13 мм за в долния край на капака, сива - **Код: 02-4109** - **2,00 лв/метър**

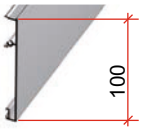

Заб.: - /релси и капаци налични на 6 метра/

KSH Hadzhidimitrov
КСХ-Хаджидимитров ЕООД София, кв.Враждебна, ул. 3-та, N 4 тел.: 02/ 943 45 34 www.obkov.com /e-mail: office@obkov.com

MADE IN ITALY

Механизъм за интериорни плъзгащи стъклени врати едновременно синхронно отваряне и затваряне

/комплект за отвор 1 метър с 3 метра релса - 860,00 лв с ДДС/

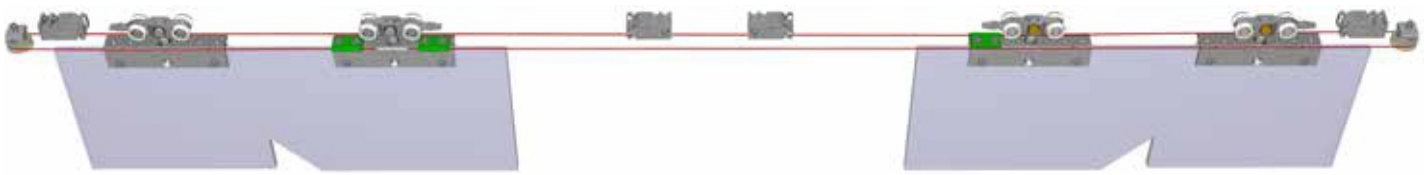

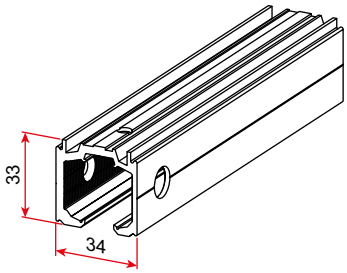

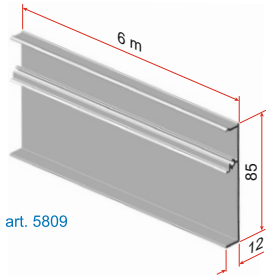

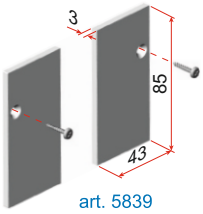

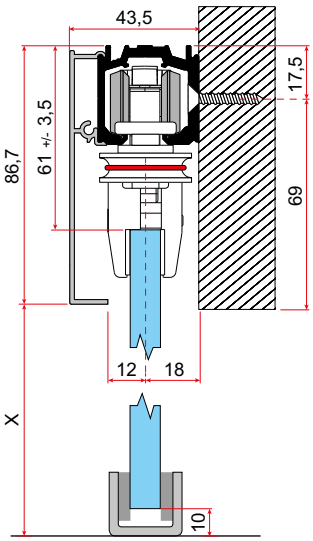

Релса за плъзгане, алуминий - **Код: 02-5801/А-6** - **85,50лв./метър**

Покриващ капак 85 мм **Код: 02-5809/А** **Цена: 44,50лв./метър с ДДС**

Странични капачки за релса и капак 85 мм, алуминй - **Код: 02-5839/А** - **27,50 лв**
/използват се при монтаж на стена пред отвор, за комплект/

Комплект елементи за 1 стъклена врата до 100 кг, минимална ширина на вратата 400 мм
Код: 02-5880 - **282,00лв. с ДДС**

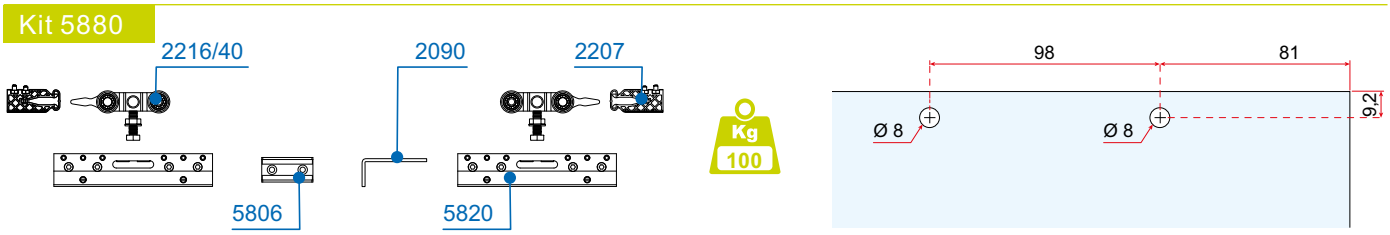

Комплект елементи за едновременно синхронно отваряне на 2 стъклени врати
Код: 02-2720 - **147,00 лв. с ДДС**